目录仅供参考，实际规格依产品工程图为准 版本1.0

一般参数 Other Date

螺丝/扭矩 Screw/Torque(Max)[N.m]	M5/1.2
引针尺寸 Pin dimensions [mm]	1.2*2.0
PCB板孔径 PCB Hole Diameter [mm]	□2.1

尺寸图

PCB开孔图

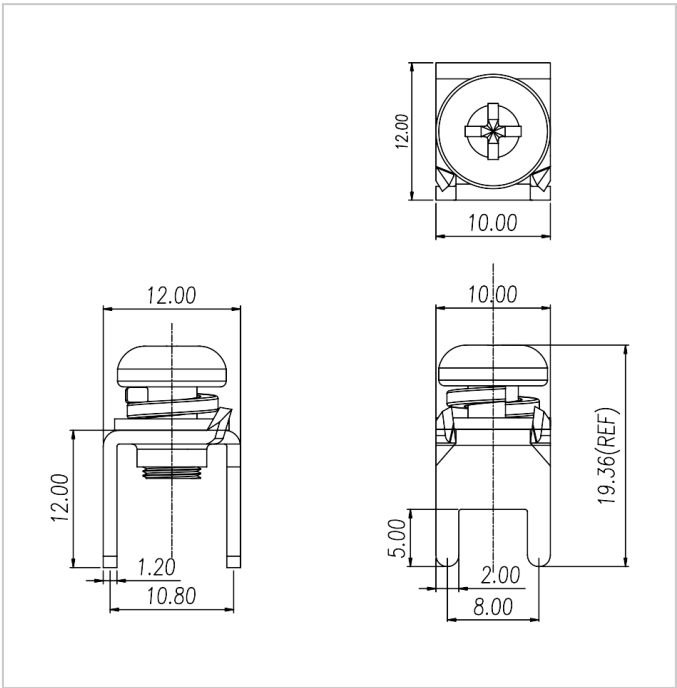
12.00
10.00
12.00
12.00
1.20
10.80
10.00
19.36(REF)
5.00
2.00
8.00

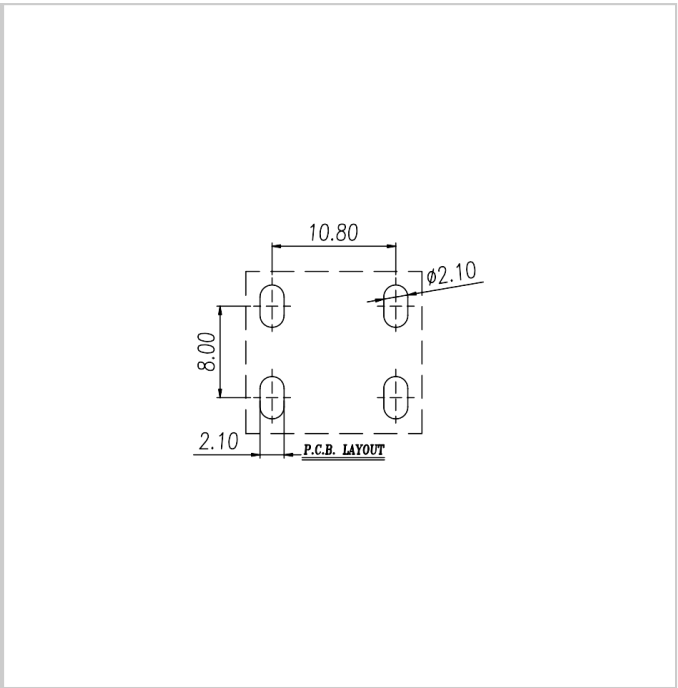
10.80
ϕ2.10
8.00
2.10
P.C.B. LAYOUT